Electrolux PROFESSIONAL

Handlingsystem für Korbtransportmaschinen Vorspültisch mit Becken und Speiseresteabwurfschacht, R > L, 1600 mm

Technisches Datenblatt
ARTIKEL #
MODELL #

NAME #

SIS #

AIA #



865425 (BHRPTBH16R0) Vorspültisch mit Becken und Speiseresteabwurfschacht, R > L, 1600 mm

Kurzbeschreibung

Artikel Nr.

Für Korbtransportspülmaschinen. Konstruiert und gefertigt aus rostfreiem Chrom-Nickelstahl 1.4301. Wandhochzug 300 mm. 40 x 40 mm Formrohrrahmen auf höhenverstellbaren Füßen. Beckenabmessungen 500x400x300 mm Überlaufrohr, Ablaufbohrung und Kunststoff-Geruchsverschluss Abwurfschacht mit Gummischutzring. Laufrichtung: von rechts nach links.

Genehmigung:

Hauptmerkmale

- Anlieferung zerlegt, einfache Montage.
- Geeignet für 500 x 500 mm Geschirrspülmaschinenkörbe.
- [NOT TRANSLATED]
- [NOT TRANSLATED]

Konstruktion

- Konstruktion komplett aus AISI 304 rostfreiem Edelstahl
- Mit Speiseresteabwurfschacht.
- Einschließlich Spritzschutz.
- Ganz mit der Unterkante verkantet, tiefe Antitropfprofile für sicheres Spülen und leichte Reinging.
- Alle Flächen sind glatt und poliert.
- 40 x 40 mm Vierkantrohrfüße aus Chromnickelstahl 1.4301.
- Edelstahlfüße 50 mm höhenverstellbar zum Sicherstellen, dass die Tische zurück in die Maschine ablaufen.
- Muss an der Geschirrspülmaschine und mit einem Paar Füße am anderen Ende befestigt werden.
- [NOT TRANSLATED]

Nachhaltigkeit

- [NOT TRANSLATED]

Optionales Zubehör

• 2 Füße für Bodenmontage für Korbsortierbord	PNC 855296 ❑
• Schaber	PNC 855297 ❑
• - NOT TRANSLATED -	PNC 855379 ❑
• - NOT TRANSLATED -	PNC 855380 ❑
• - NOT TRANSLATED -	PNC 855381 ❑
• - NOT TRANSLATED -	PNC 855385 ❑
• - NOT TRANSLATED -	PNC 855386 ❑
• - NOT TRANSLATED -	PNC 855389 ❑
• Bodenbefestigung für 2 quadratische Beine	PNC 865386 ❑
• Abnehmbarer Brückentisch 800mm	PNC 865418 ❑
• Abnehmbarer Brückentisch 800mm mit Loch	PNC 865419 ❑
• Korbsortierbord Boden oder Wandmontage 1600mm	PNC 865421 ❑
• Bodenbord für Geschirrspülmaschinentisch, 1600 mm	PNC 865482 ❑
• Einzelsyphon aus Kunststoff, 2" für Spülen	PNC 895313 ❑

ACC_CHEM

• REINIGUNGSMITTEL F. SPUELMASCHINEN C11 2PCSX5L	PNC 0S2092 ❑
• REINIGUNGSMITTEL C13 2pzx5L CASSA BOX-4G	PNC 0S2093 ❑

- KLARSPUELER F. SPUELMASCHINEN C12 2pzx5L ADR & IMDG Limited Quantity PNC 0S2094 ❑
- C11 DETERGENT FOR DISHWASHERS; 20L CAN PNC 0S2281 ❑
- C30-MULTIPURPOSE DESCALER; 2PCS x 5L-ADR OK-; ADR & IMDG LIMITED QUANTITY PNC 0S2362 ❑
- C15 ECO RINSE AID; 2PZ X 5L; ADR & IMDG & IATA LIMITED QUANTITY PNC 0S2904 ❑

Das Unternehmen behält sich das Recht auf Änderungen der Spezifikation vor.

Handlingsystem für Korbtransportmaschinen Vorspültisch mit Becken und Speiseresteabwurfschacht, R > L, 1600 mm

Front

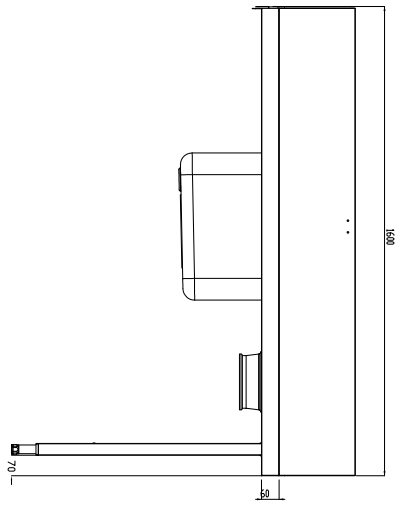

Seite

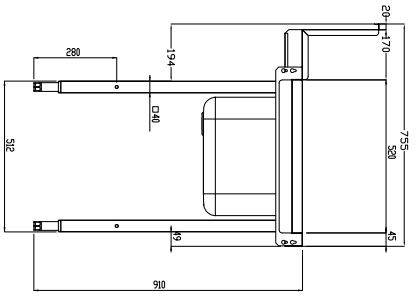

D = Ablauf

oben

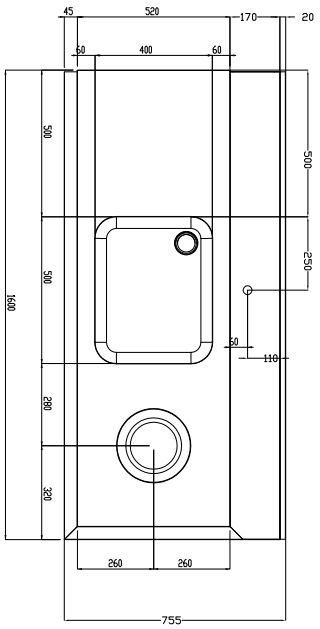

Schlüsselinformation

Außenabmessungen, Länge:	
865425 (BHRPTBH16R0)	1600 mm
Außenabmessungen, Tiefe:	705 mm
Außenabmessungen, Höhe:	1160 mm
Nettogewicht:	29 kg
Spritzschutzabmessungen, Höhe	250 mm
Beckenabmessungen:	

Das Unternehmen behält sich das Recht auf Änderungen der Spezifikation vor.

2026.11.20